DRAWING NO. 034237120

NO.	DRAWING NO.	PARTS NAME	QTY.	MATERIAL	SIZE	WEIGHT	FINISH	NOTE
	034237120	パスボックス（フランジ内向き）				kg		

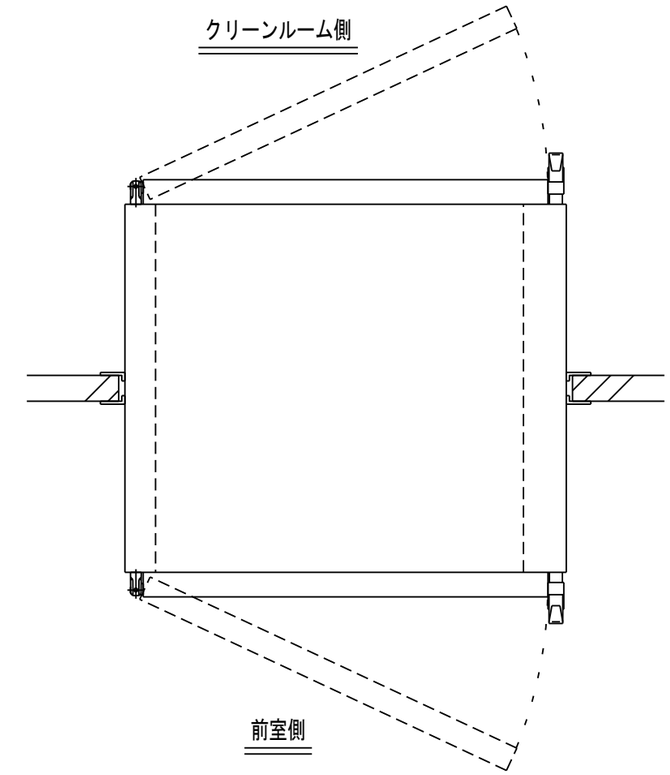

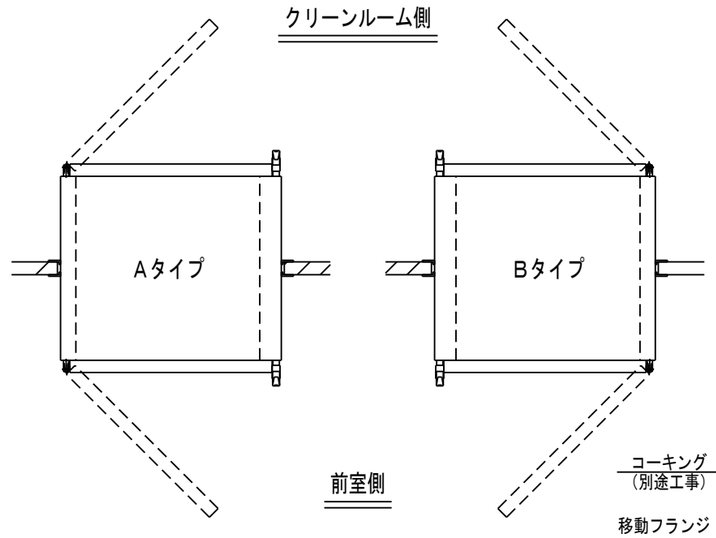

仕様

形式	NPB−666
構造	本　体：鋼板製焼付塗装仕上 塗装色：ホワイトグレー 8．1Y−8．6／0．7
	内面床：SUS製HL仕上
	窓　：透明強化ガラス　t4
扉ロック	機械式インターロック
質量	約70kg
台数	台

No	名　称
1	本体
2	扉
3	ヒンジ（メッキ仕上げ）
4	ハンドル（メッキ仕上げ）
5	取付フランジ
6	移動フランジ

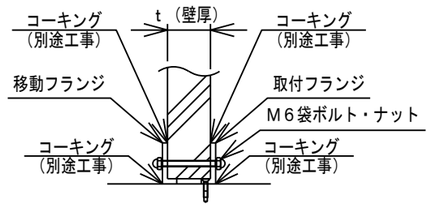

A部　詳細図

※　取付フランジは設置工事時に本体にビス固定して下さい

※　壁厚をご指定下さい　t＝

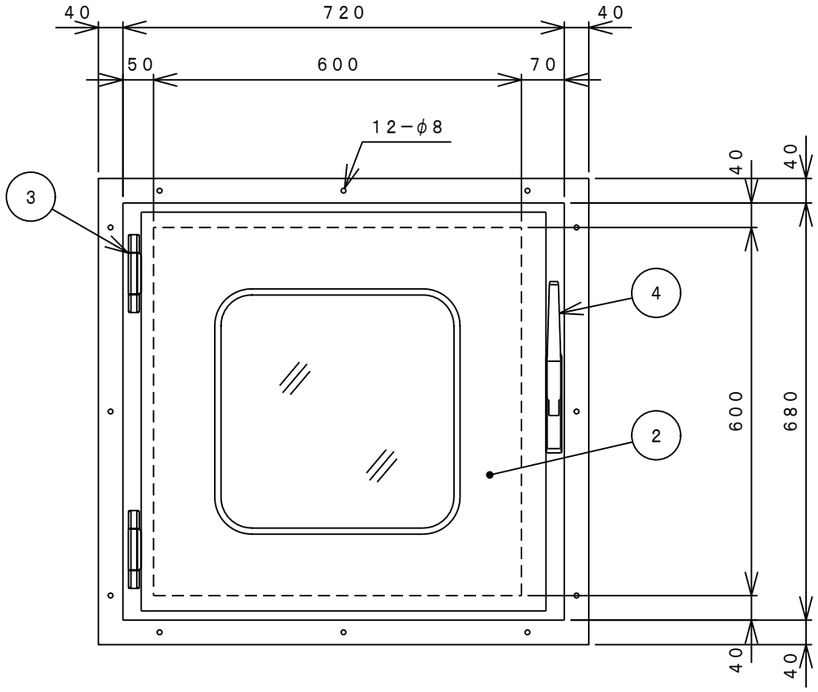

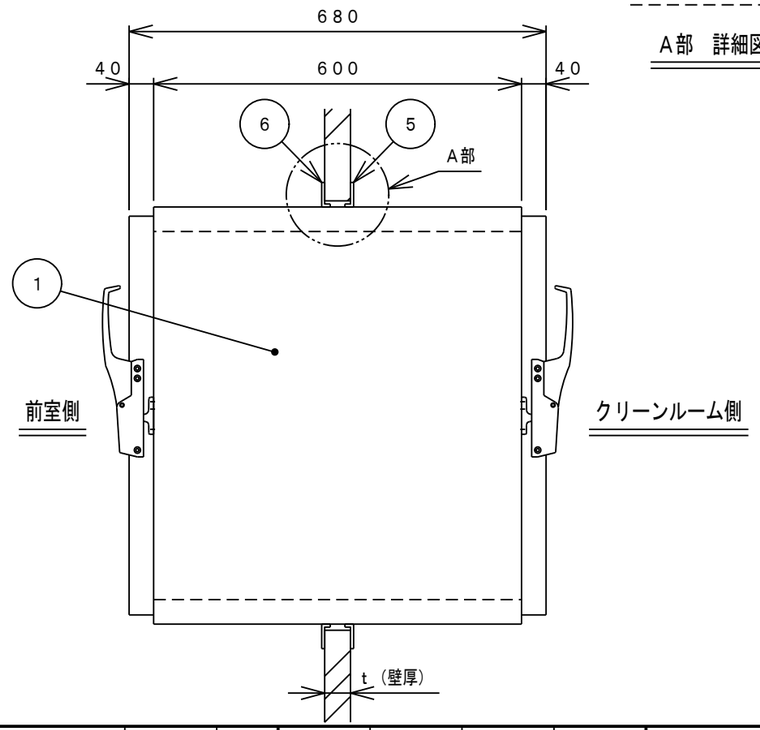

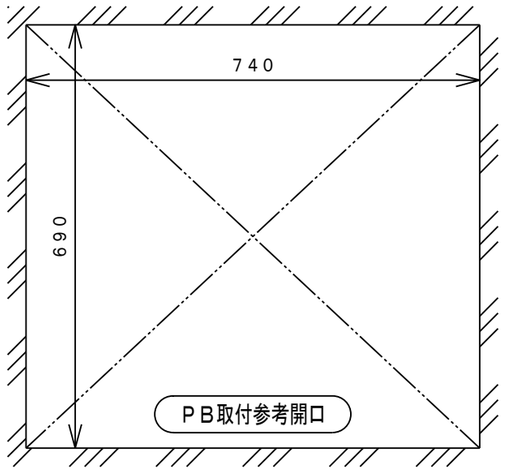

REV.	DATE	NOTE ／ ECN NO.	ENGINEER	APPROVED
2	2024/02/22	仕様欄から扉ヒンジ削除	鈴木	—
1	2019/03/27	新規図面（初版）	石井	岩澤

APPROVED	CHECKED	DESIGNER	DRAWER	SCALE	TOLERANCE	FINISH
小作	—	鈴木	石井	1：10		

DATE 2019／03／27

TITLE パスボックス（フランジ内向き）

MODEL NPB−666　UNIT（　　）　SHEET 1／1

NITTO REINETSU INC.　CODE NO.　DRAWING NO. 034237120　REVISION 2