DRAWING NO. □3484990

NO.	DRAWING NO.	PARTS NAME	QTY	MATERIAL	SIZE	WEIGHT	FINISH	NOTE
	□3484990	循環エア付パスボックス				kg		

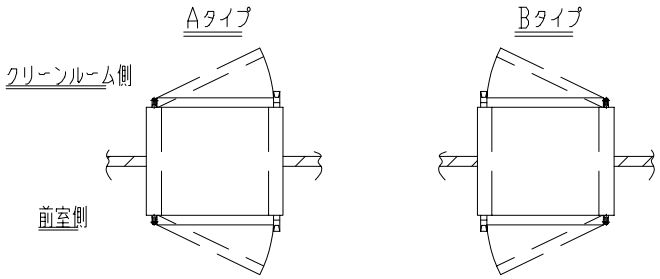

仕様

型式	NPB-868R
風量	約12m³/min
集塵効率	0.3μm粒子にて99.97%以上
フィルタ	プレフィルタ：不織布フィルタ メインフィルタ：HEPAフィルタ
構造	本体：鋼板製焼付塗装仕上げ 窓：透明ガラス 扉ロック：機械式インターロック 床：SUS製パンチング板
吹出口	鋼板製パンチング板
電源	AC200V・3φ・50/60Hz
消費電力	約200/220W
塗装色	Y22-85B 半ツヤ
台数	＊台

No	名　称
1	ファン
2	HEPAフィルタ
3	プレフィルタ
4	操作盤
5	ドア
6	窓
7	吹出口パンチング板
8	電源ボックス

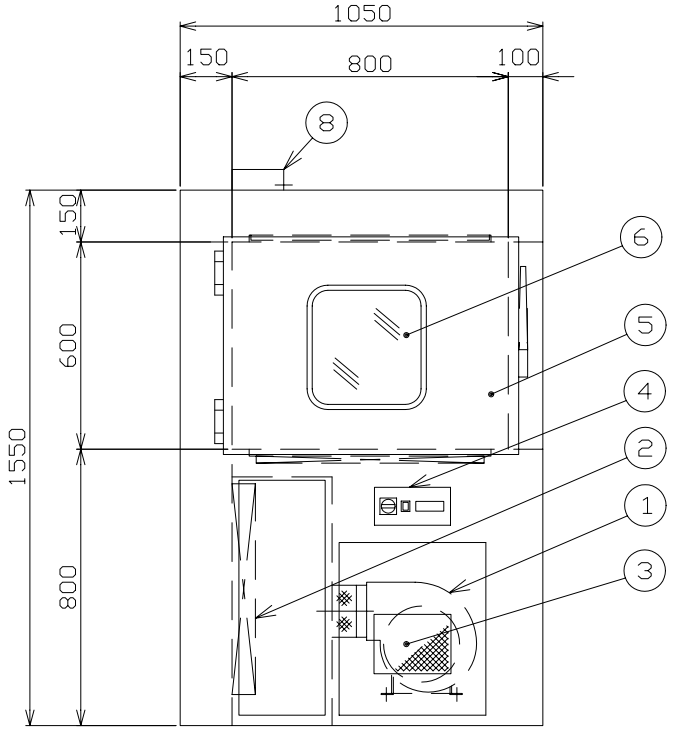

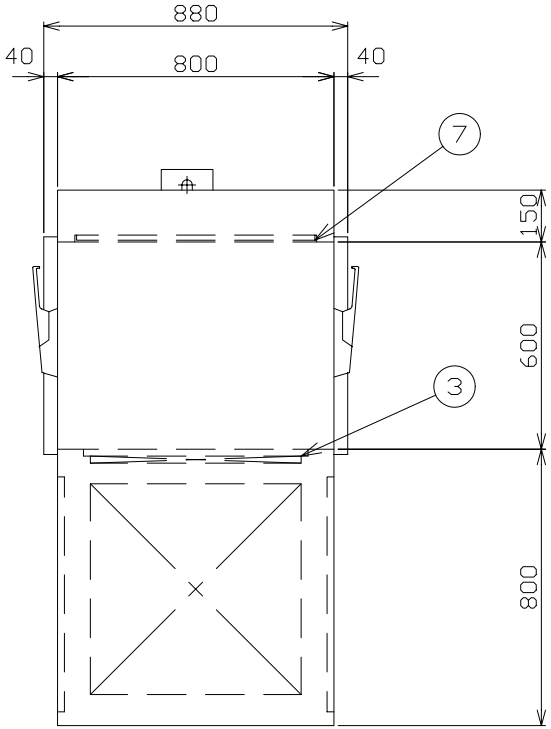

REV.	DATE	NOTE / ECN NO.	ENGINEER	APPROVED
1	2008/09/17	新規図面（初版）	石井	

APPROVED	CHECKED	DESIGNER	DRAWER	SCALE	TOLERANCE	FINISH	TITLE
			石井	1：12			循環エア付パスボックス（HP用）

DATE 2008/09/17　MODEL 循環エア付パスボックス　UNIT（ NPB-868R ）　SHEET 1/1

NITTO REINETSU INC.　CODE NO.　DRAWING NO. □3484990　REVISION 1