DRAWING NO. □3478490

NO.	DRAWING NO.	PARTS NAME	QTY	MATERIAL	SIZE	WEIGHT	FINISH	NOTE
	□3478490	エアシャワー						

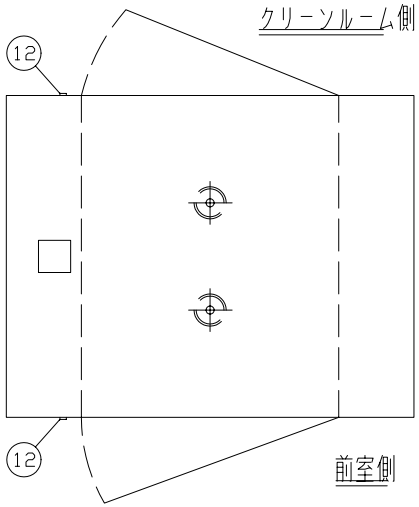

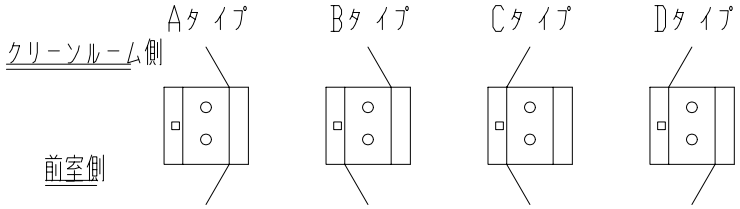

仕様

形式	NAS-201P-E	
ジェット風量	19.5m³/min以上	
ジェット風速	23m/sec以上	
集塵効率	0.3μm粒子にて99.97%以上	
フィルタ	プレフィルタ：不織布フィルタ	
	メインフィルタ：HEPAフィルタ	
構造	本体：鋼板製焼付塗装仕上	
	ドア：	アルミカマチ扉（インターロック付）
		前室側・手動
		クリーンルーム側・手動
	窓：透明ガラス 3t	
	床：SUS製	
ジェットノズル数	20個（Ø30）	
ファン数	2台	
照明灯	20W×1灯	
操作	エアジェット切替（自動・手動）スイッチ	
	照明灯スイッチ	
	エアジェットタイマ（0~60秒）	
電源	AC200V・3Ø・50/60Hz	
消費電力	約850/1200W	
質量	約370Kg	
塗装色	アイボリー色	

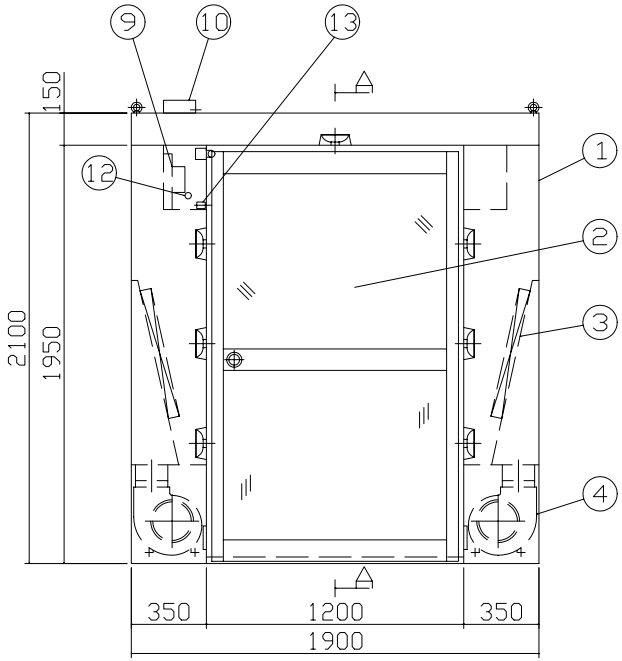

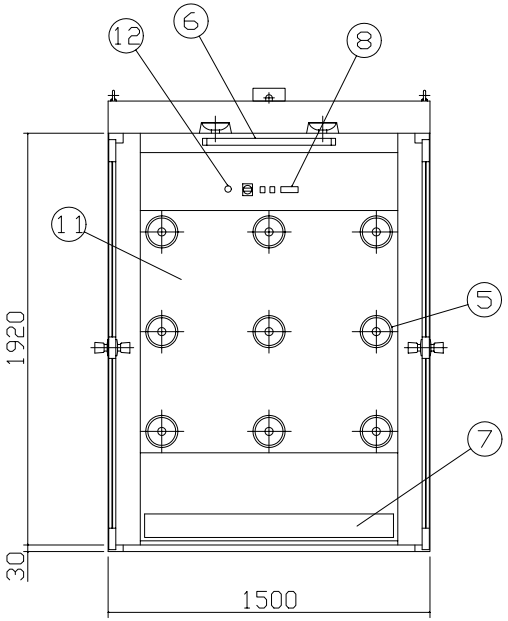

A-A断面

No	名称
1	本体
2	ドア
3	メインフィルタ
4	ジェットエアファン
5	エアジェットノズル
6	蛍光灯
7	プレフィルタ
8	差圧計
9	配電盤
10	電源ボックス
11	エアジェットノズルパネル
12	非常開スイッチ（3ヶ所）
13	ソレノイド式インターロック

REV.	DATE	NOTE / ECN NO.	ENGINEER	APPROVED
1	2008/04/01	新規図面（初版）	斉藤	

APPROVED | CHECKED | DESIGNER | DRAWER: 斉藤 | SCALE: 1:25 | TOLERANCE | FINISH | TITLE: エアシャワー

DATE: 2008/04/01 | MODEL: NAS-201P-E | UNIT: (NAS-201P-E) | SHEET: 1/1

NITTO REINETSU INC. | CODE NO. | DRAWING NO. □3478490 | REVISION 1