DRAWING NO. □3477840

NO.	DRAWING NO.	PARTS NAME	QTY.	MATERIAL	SIZE	WEIGHT	FINISH	NOTE
	□3477840	エアシャワー						

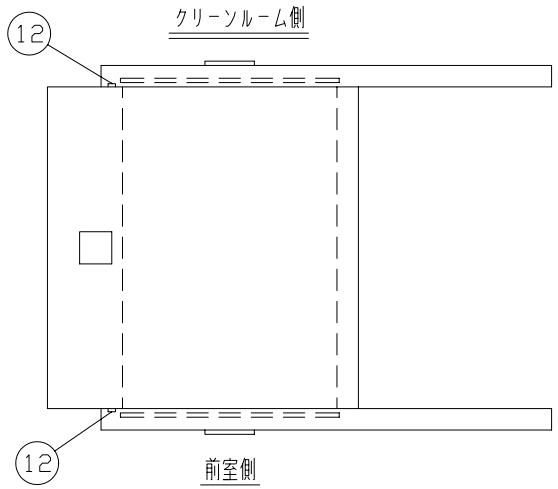

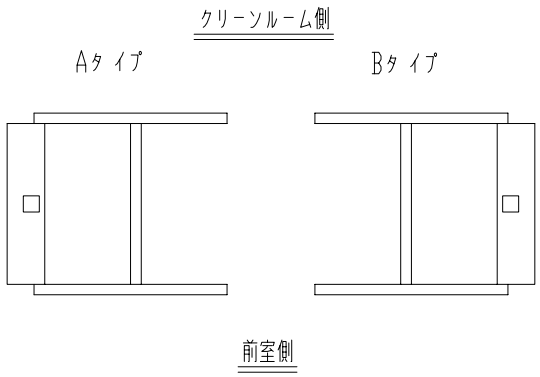

仕様

形式	NAS-91P-AS	
ジェット風量	8.8m³/min以上	
ジェット風速	23m/sec以上	
集塵効率	0.3粒子にて99.97%以上	
フィルタ	プレフィルタ：不織布フィルタ	
	メインフィルタ：HEPAフィルタ	
構造	本体：鋼板製焼付塗装仕上	
	ドア：	アルミカマチ扉
		前室側・自動
		クリーンルーム側・自動
	窓：透明ガラス 3t	
	床：なし	
ジェットノズル数	9個（φ30）	
ファン数	1台	
照明灯	20W×1灯	
操作	エアジェット切替（自動・手動）スイッチ	
	照明灯スイッチ	
	エアジェットタイマ（0~60秒）	
電源	AC200V・3φ・50/60Hz AC100V・1φ・50/60Hz	
消費電力	約400/600W	
質量	約300Kg	
塗装色	アイボリー色	

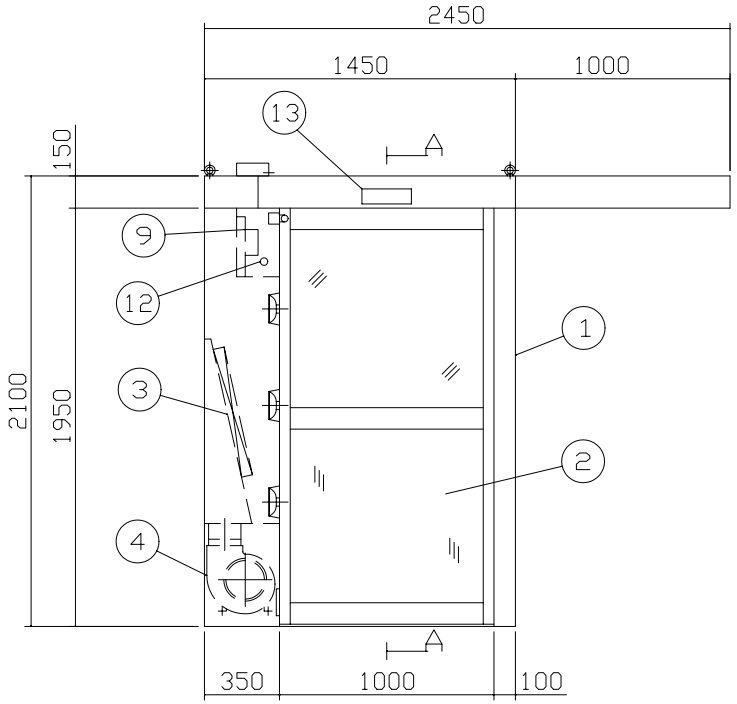

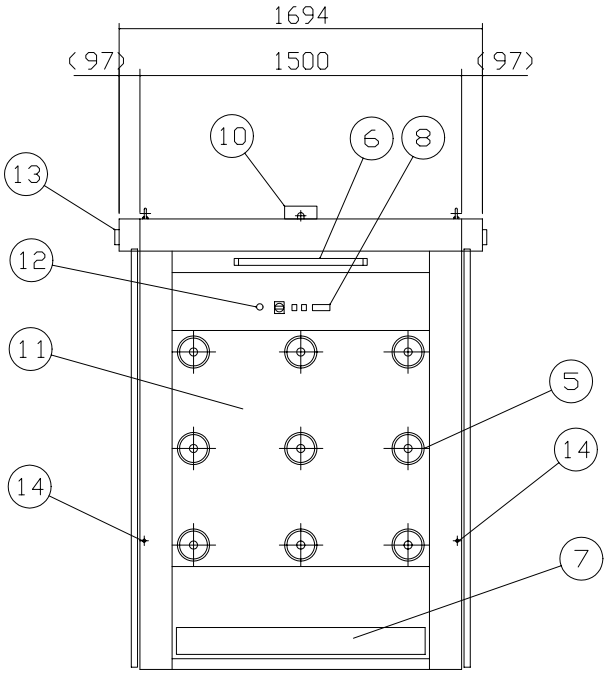

A-A断面

No	名　称
1	本体
2	ドア
3	メインフィルタ
4	ジェットエアファン
5	エアジェットノズル
6	蛍光灯
7	プレフィルタ
8	差圧計
9	配電盤
10	電源ボックス
11	エアジェットノズルパネル
12	非常開スイッチ（3ヶ所）
13	扉開光線センサー
14	挟まれ防止センサー

REV.	DATE	NOTE / ECN NO.	ENGINEER	APPROVED
1	2008/03/28	新規図面（初版）	斉藤	

APPROVED	CHECKED	DESIGNER	DRAWER	SCALE	TOLERANCE	FINISH	TITLE
			斉藤	1:25			エアシャワー

DATE 2008/03/28　MODEL NAS-91P-AS　SHEET 1/1

UNIT（NAS-91P-AS）

NITTO REINETSU INC.　CODE NO.　DRAWING NO. □3477840　REVISION 1